Art.-Nr. / *Item No.*	Farbe / *Colour*
59715	schwarz / *black*
59716	weiß / *white*

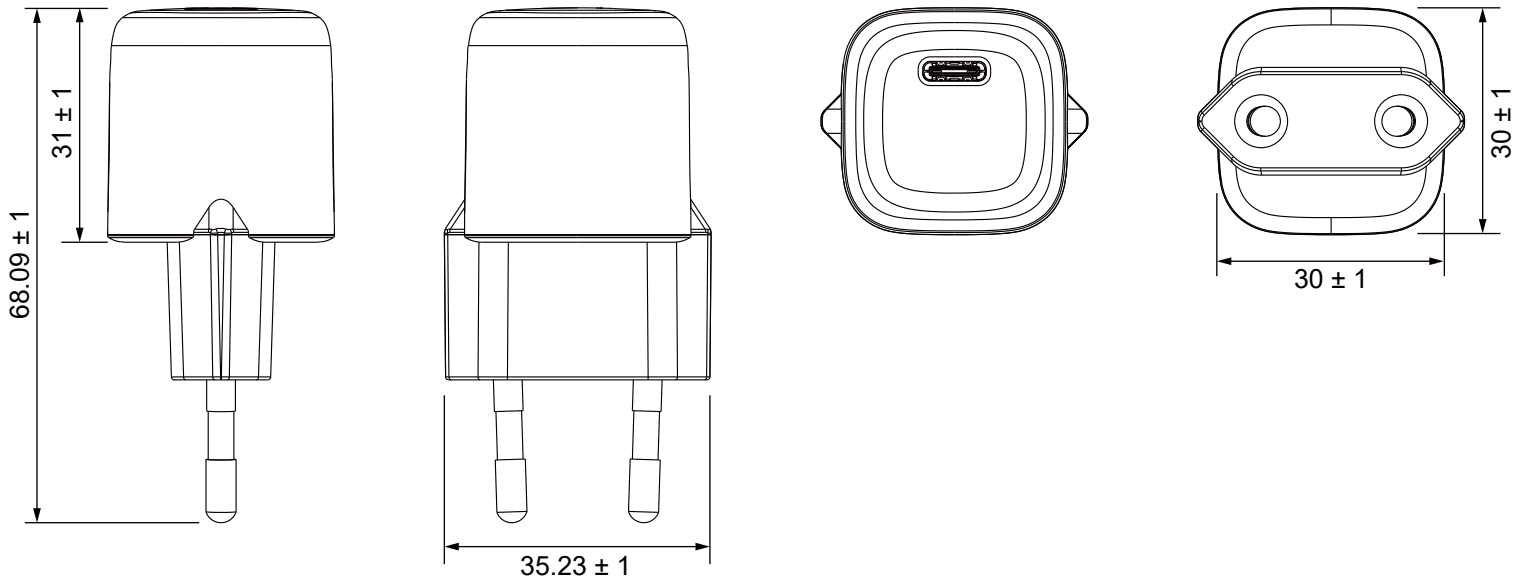

USB-C™ PD Schnellladegerät nano

- kompatibel für viele Hersteller wie Apple iPhone oder iPad, Samsung Galaxy Serie, Sony, Huawei, LG, Xiaomi
- integrierte Elektronik schützt bei Überlast, Überhitzung und Kurzschluss

Anschlüsse:	Eurostecker (Typ C, CEE 7/16) USB-C™-PD-(Power Delivery)-Buchse
Eingang:	110-240 V ∼, 50/60 Hz, 1,0 A
Ausgang:	5,0 V ⎓, 3,0 A, 15,0 W max. oder 9,0 V ⎓, 3,0 A, 27,0 W max. oder 12,0 V ⎓, 2,5 A, 30,0 W max. oder 15,0 V ⎓, 2,0 A, 30,0 W max. oder 20,0 V ⎓, 1,5 A, 30,0 W max.
Ø Effizienz im Betrieb:	84,5 %
Effizienz bei geringer Last (10%):	78,6 %
Leistungsaufnahme bei Nulllast:	0,05 W
Schutzklasse:	II
Gewicht:	39,5 g

USB-C™ PD Fast Charger nano

- *compatible for many manufacturers like Apple iPhone or iPad, Samsung Galaxy series, Sony, Huawei, LG, Xiaomi*
- *integrated electronics protect against overload, overheating and short-circuit*

Connectors:	*Euro plug (Typ C, CEE 7/16),* *USB-C™ PD (Power Delivery) socket*
Input:	*110-240 V ∼, 50/60 Hz, 1.0 A*
Output:	*5.0 V ⎓, 3.0 A, 15.0 W max. or* *9.0 V ⎓, 3.0 A, 27.0 W max. or* *12.0 V ⎓, 2.5 A, 30.0 W max. or* *15.0 V ⎓, 2.0 A, 30.0 W max. or* *20.0 V ⎓, 1.5 A, 30.0 W max.*
Ø Active efficiency:	*84.5 %*
Efficiency at low load (10 %):	*78.6 %*
Power consumption at no load:	*0.05 W*
Protection class:	*II*
Weight:	*39.5 g*

Änderungen			Datum	Name
Datum	Name	gez.:	15.07.2022	aw
		gepr.:	15.07.2022	aw
		Norm:		
		Änderungen vorbehalten / *Subject to change*		

Bezeichnung
TRA USB-C PD 1Port 30W nano sw/ws PL

Blatt
1/1

Zeichnungs-Nr.:
59715, 59716

von